FANTINI RUBINETTI

MINT

ART. F811B+M011A - Miscelatore lavabo da parete / Wall-mount washbasin mixer / Mitigeur lavabo mural

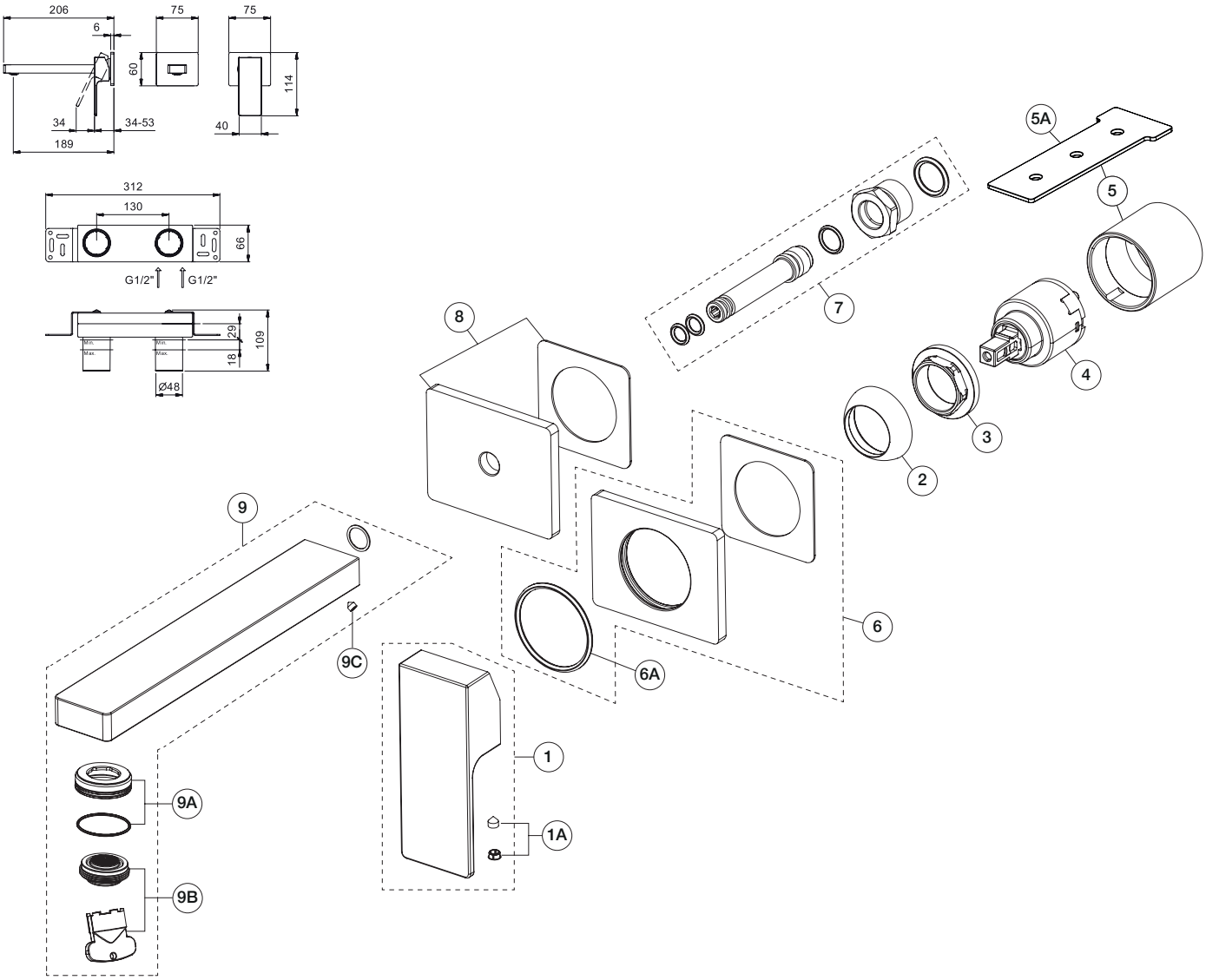

N°	Codice / Code	Descrizione / Description / Désignaton
1	90 __ F049	**Maniglia miscelatore incasso** Built-in mixer handle Manette mitigeur à encastrer
1A	90 __ 9716	**Confezione di fissaggio** Fixing kit Kit de fixation
2	90 __ Q109	**Cappuccio coprighiera** Nut-ring cap Capouchon sous manette
3	90 00 Q108	**Ghiera bloccaggio per cartuccia** Locking ring for cartridge Écrou de serrage pour cartouche
4	90 00 A570	**Cartuccia Ø 35 mm** Ø 35 mm cartridge Cartouche Ø 35 mm
5	90 __ Q107	**Canotto porta cartuccia** Cartridge sleeve Manchon pour cartouche
5A	90 00 Q352	**Chiave bloccaggio cannotti** Sleeve-locking key Clé d'arret manchons
6	90 __ Q164	**Piastra completa** Complete cover plate Plaque complète
6A	90 00 9771	**O-ring per piastra** O-ring for plate O-ring pour plaque
7	90 00 8760	**Perno con O-ring** Pivot with O-ring Pivot avec O-ring
8	90 __ 8774	**Piastra completa** Complete cover plate Plaque complète
9	90 __ 8761	**Bocca lavabo da parete - 20 cm** Wall-mount washbasin spout - 20 cm Bec lavabo mural - 20 cm
9A	90 __ 8562	**Ghiera con O-ring per rompigetto** Locking ring with O-ring for aerator Écrou de blocage avec O-ring pour brise-jet
9B	90 00 8913	**Aeratore M24x1 con chiave di smontaggio** M24x1 aerator with disassembling key Aérateur M24x1 avec clé pour demontage
9C	90 00 9953	**Grano M4x4** Locking screw M4x4 Vis de blocage M4x4

__ **Questo codice alfanumerico indica la finitura o il materiale**
This alphanumeric code indicates the finish or raw material
Ce code alphanumerique indique la finition ou le materiel