# FANTINI RUBINETTI

# ICONA CLASSIC

**ART. R065** - **Gruppo bordo vasca** / Deck-mount bathtub mixer / Mélangeur bain-douche sur gorge

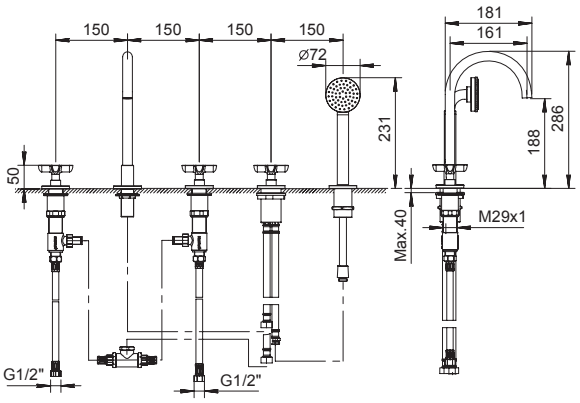


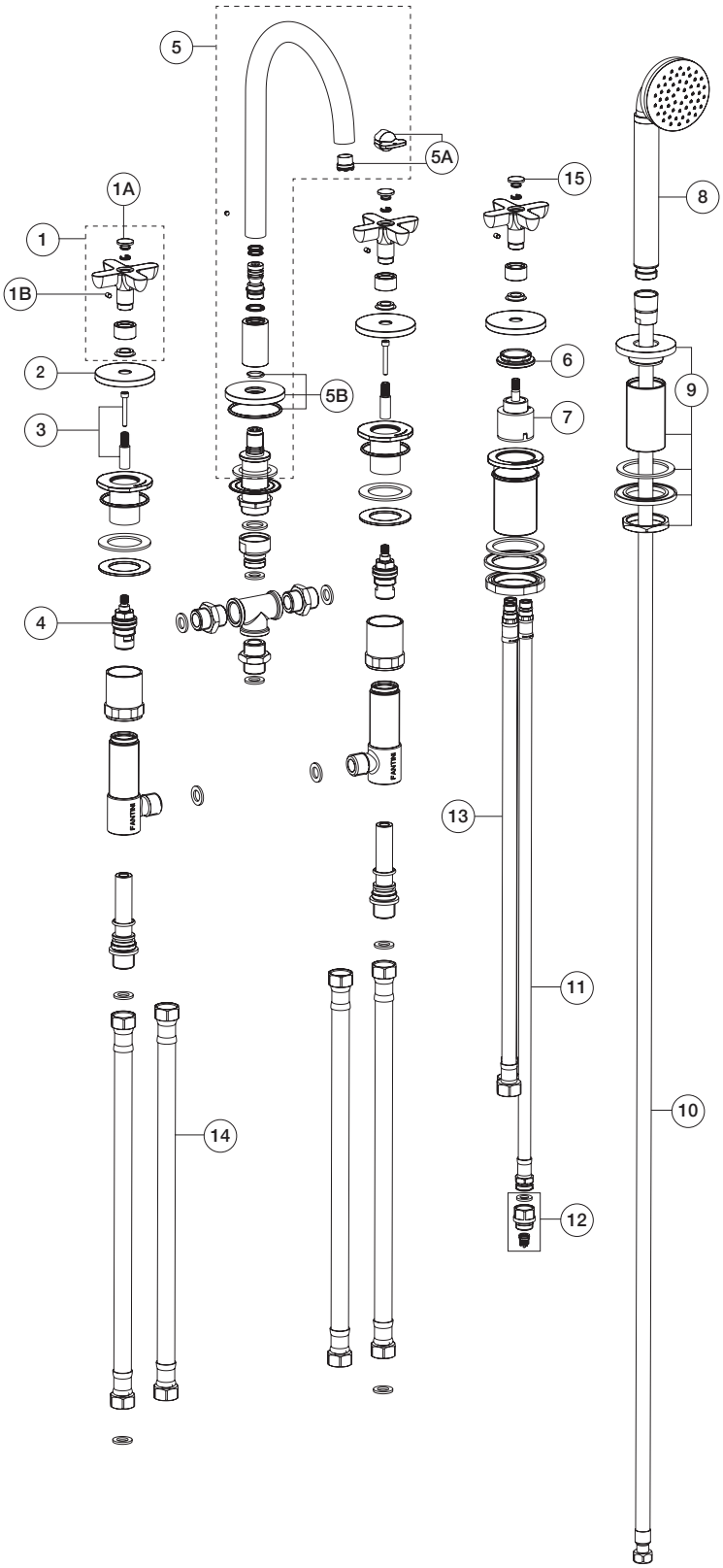


| N° | Codice / Code | Descrizione / Description / Désignaton |
|---|---|---|
| 1 | 53 __ R046 | **Maniglia Icona Classic**<br>Icona Classic handle<br>Manette Icona Classic |
| 1A | 90 __ Q180 | **Coppia di placchette con simbolo H/C**<br>Pair of handle caps with symbol H/C<br>Paire de plaques avec symbole H/C |
| 1B | 90 00 Q345 | **Grano M4x5 (coppia)**<br>Locking screw M4x5 (pair)<br>Vis de blocage M4x5 (couple) |
| 2 | 90 __ Q189 | **Rosone per maniglia**<br>Backplate for handle<br>Rosace pour manette |
| 3 | 90 00 Q344 | **Adattatore e vite per maniglia**<br>Adapter and screw for handle<br>Adaptateur et vis pour manette |
| 4 | 90 00 0892U | **Vitone ceramico 90°**<br>90° ceramic cartridge<br>Tête céramique 90° |
| 5 | 91 __ W018 | **Bocca bordo vasca completa**<br>Complete deck-mount bathtub spout<br>Bec complet pour bain-douche installation sur plan |
| 5A | 90 00 9913 | **Rompigetto per bordo vasca**<br>Aerator for deck-mount bathtub<br>Brise-jet pour bain-douche installation sur gorge |
| 5B | 90 __ Q057 | **Rosone per bocca**<br>Backplate for spout<br>Rosace pour bec |
| 6 | 90 00 Q360 | **Ghiera bloccaggio per deviatore bordo vasca**<br>Locking ring for deck-mount bathtub diverter<br>Écrou de blocage pour inverseur de bain-douche installation sur plan |
| 7 | 90 00 B270 | **Deviatore Ø 35 mm 2 uscite**<br>Ø 35 mm diverter with 2-way<br>Inverseur Ø 35 mm avec 2 sorties |
| 8 | 90 __ 8938 | **Doccetta ICONA**<br>ICONA handshower<br>Douchette ICONA |
| 9 | 90 __ Q022 | **Supporto doccetta**<br>Handshower holder<br>Support douchette |
| 10 | 90 02 1982 | **Flessibile per gruppo bordo vasca**<br>Flexible for deck-mount bathtub mixer<br>Flexible pour mitigeur bain-douche installation sur plan |
| 11 | 90 02 8578 | **Flessibile Inox M12x1 M3/8 60 cm**<br>Stainless steel M12x1 M3/8 60 cm flexible<br>Flexibles en inox M12x1 M3/8 60 cm |
| 12 | 90 00 9919 | **Gruppo per valvola di non ritorno**<br>Group for check valve<br>Groupe pour clapet de non retour |
| 13 | 90 02 9063 | **Flessibili di collegamento 12x1 F 1/2"**<br>Connecting hoses 12x1 F 1/2"<br>Flexible de connection 12x1 F 1/2" |
| 14 | 90 00 9982 | **Flessibili di collegamento F 1/2" F 1/2"**<br>Connecting hoses F 1/2" F 1/2"<br>Flexible de connection F 1/2" F 1/2" |
| 15 | 90 __ Q365 | **Placchetta neutra per maniglia**<br>Cover screw for handle H/C<br>Plaquette neutre pour manette |

__ **Questo codice alfanumerico indica la finitura o il materiale**
This alphanumeric code indicates the finish or raw material
Ce code alphanumerique indique la finition ou le materiel