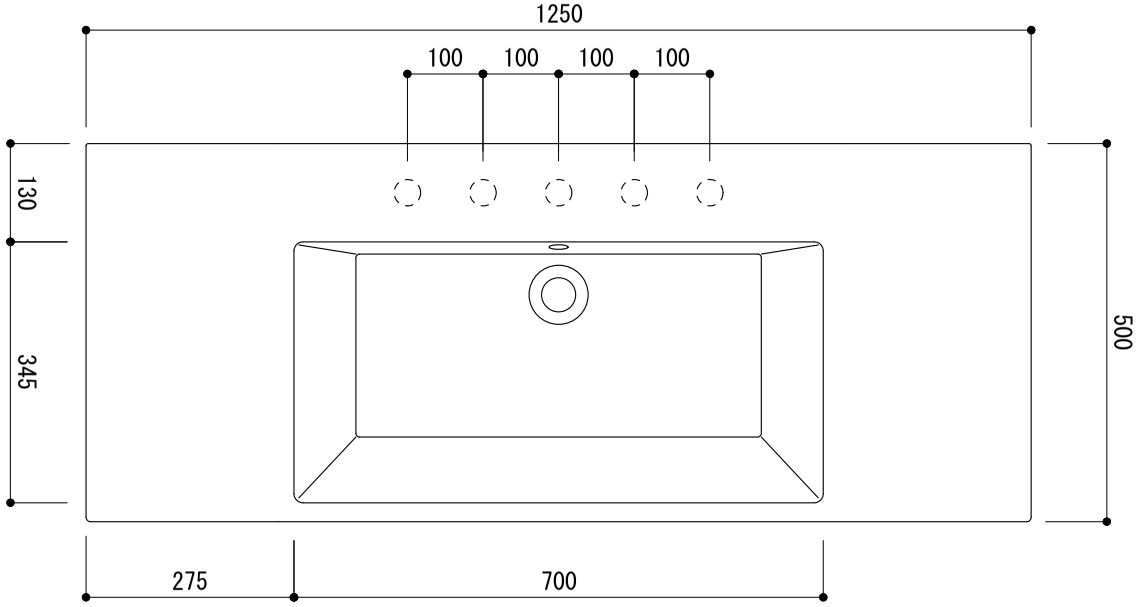

カウンター切込寸法（Not To Scale）

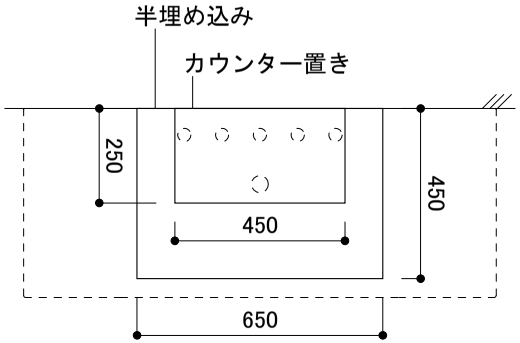

※陶器製品には寸法公差があります。
洗面器の収め方をご確認の上、必ず現物を合わせて
カウンターに切込を行ってください。

※カウンター置きの場合も壁固定が必要です。

◌ ＝φ30もしくはφ35の水栓取付用穴あけ加工を承ります。
必要な場合、ご注文の際にご指示ください。

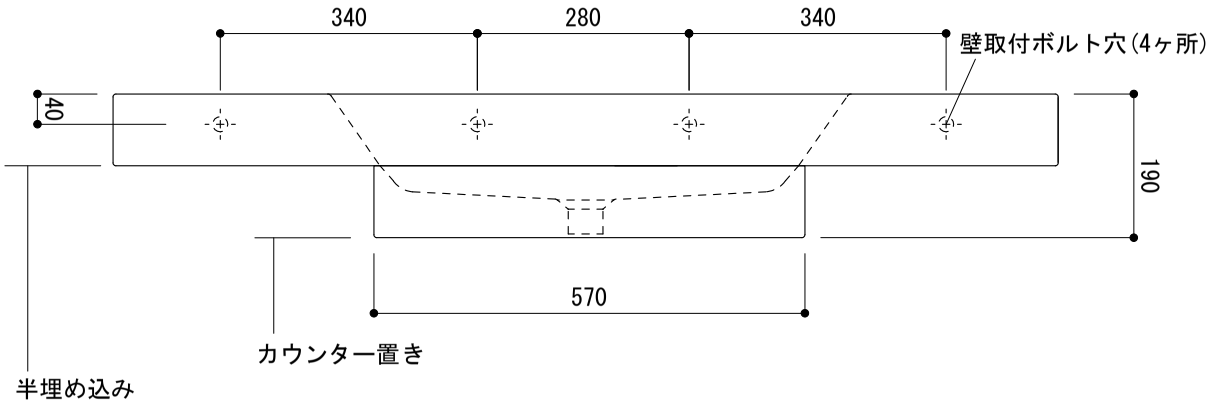

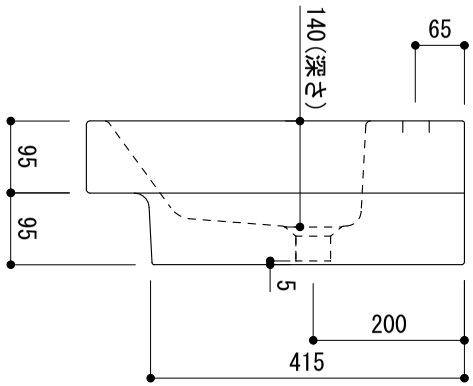

品名	洗面器 -CATALANO,Zero-
品番	ADF70-0404
仕様	壁掛け,カウンター置き,半埋め込み/オーバーフロー付き/壁取付ボルト付属/陶器/ホワイト
重量	36kg
容量	13.5L
縮尺	1:10
	大洋金物株式会社 ティーフォルム事業部 Tform

100707SH