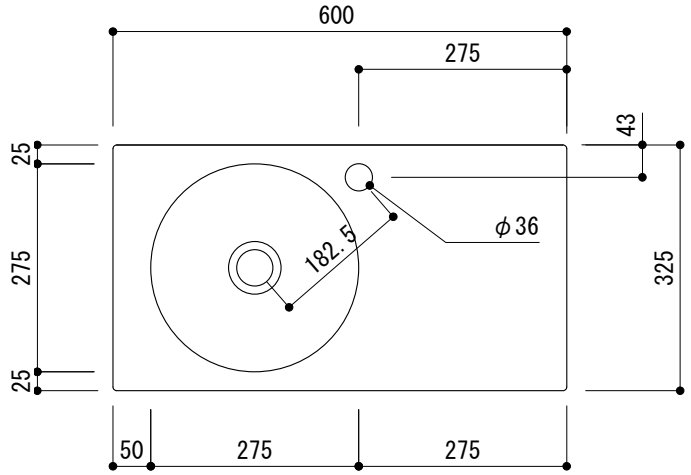

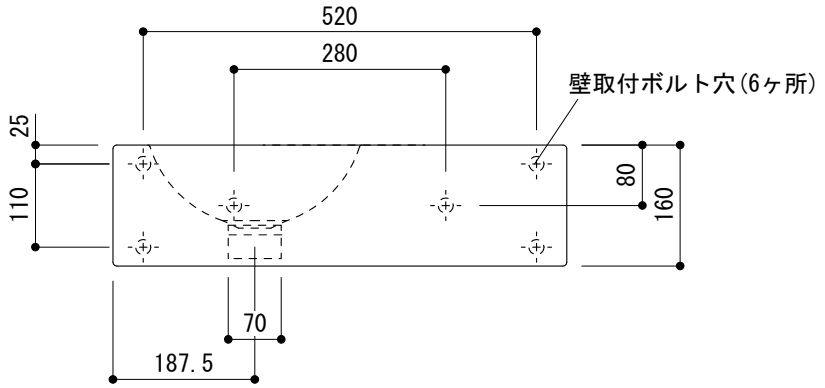

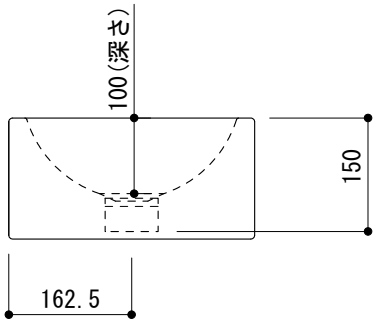

品名	品番		
手洗器 -ALAPE-	FAN70-0204		
仕様	重量	容量	縮尺
壁掛け/オーバーフローなし/壁取付ボルト付属/ 鋼板ホーロー/ホワイト	9.5kg	3.8L	1:10
	大洋金物株式会社 ティーフォルム事業部 Tform		

120501SH