切込外観図

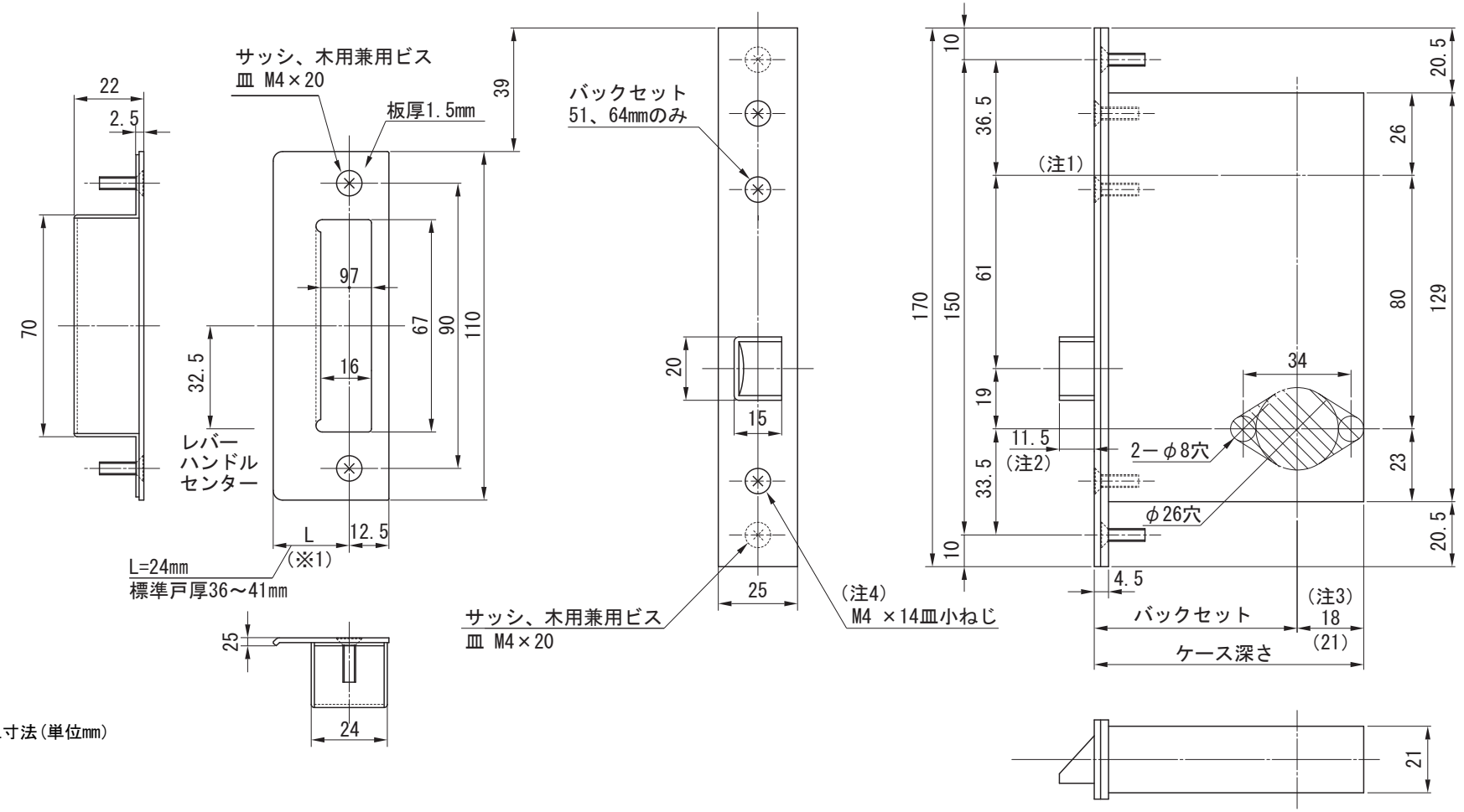

(※1)
扉厚によるストライクのL寸法(単位mm)

(標準)

片開きA (mm)

扉厚(以上～未満)	L寸法
36-41	24

(オプション対応)

片開きA (mm)

扉厚(以上～未満)	L寸法
42-49	28
50-57	32
58-65	36

両開きB (mm)

扉厚(以上～未満)	L寸法
36	18
37-41	20
42-45	22
46-49	24
50-53	26
54-57	28
58-61	30
62-65	32

注) ストライク・トロヨケを、JIS A1541―2に規定してあるグレード3仕様でご使用の場合は、ストライク・トロヨケの形状が異なることから、切欠および取付けねじも異なります。
詳細はお問い合わせください。

(注意)標準バックセット(51mm)以外の場合、下記ご注意ください。
(注1)バックセット38mmは、トロヨケ深さ22mmとなります。
(注2)バックセット38、76、100mmは、ラッチボルト11mmとなります。
(注3)バックセット76、100mmのときのケース深さはバックセット＋21mmとなります。
(注4)バックセット38、76、100mmは、皿小ねじの取付は2カ所。
バックセット51、64mmは3ヶ所になります。

品名 空錠ケース －美和ロック－	品番
仕上げ	縮尺
材質	大洋金物株式会社 ティーフォルム事業部 Tform

140708SY