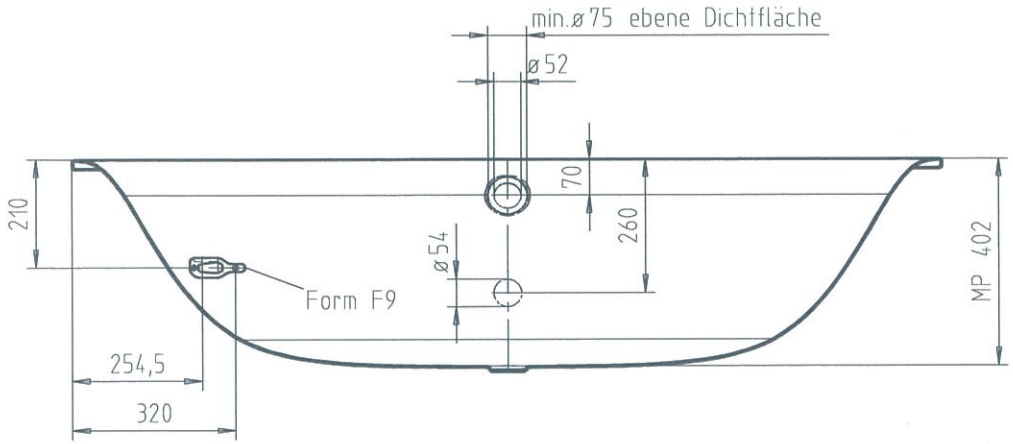

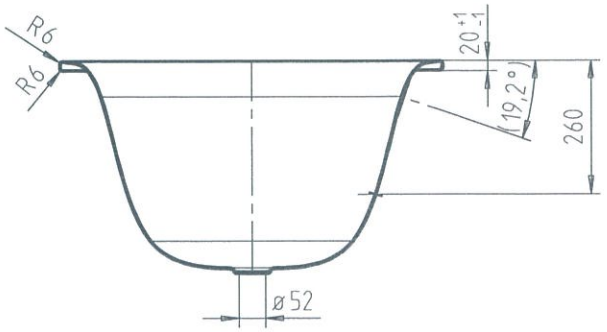

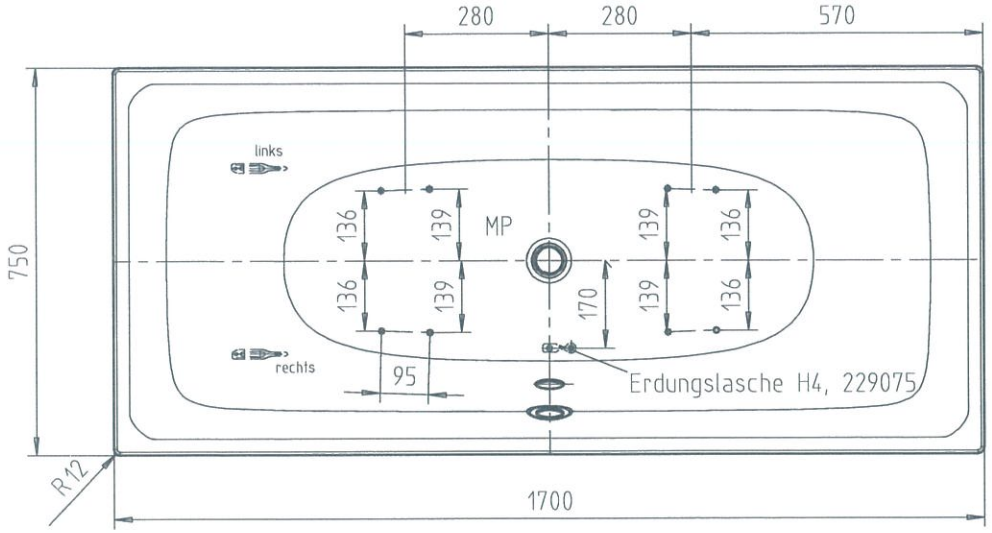

Position der Fußnocken nach 3D-Modell!
(Fußmodell 5037)

大阪市中央区高津3丁目15番34号
大洋金物株式会社
TEL 6632-2836㈹

FLN72-6901

Die Zeichnung ist unser Eigentum. Jede Vervielfältigung, Verwertung oder Mitteilung an dritte Personen ist strafbar und wird gerichtlich verfolgt (Urheberrechtsgesetz, Gesetz gegen unlauteren Wettbewerb, BGB) Alle Rechte für den Fall der Patenterteilung (Para. 7 Abs. 1 PG) oder GM-Eintragungen (Para. 5 Abs. 4 GMG) vorbehalten.	Maße ohne Toleranzangabe nach ISO 2768	Maßstab: 1 : 10	Stücklisten-Nr.: / Material-Nr.: / Projekt-Nr.: 674
		Format: DIN A3 QUER	Werkstoff:
	Datum / Name		Fertigungszeichnung Basiswanne mit Standard Überlauf mit Sonderlochbohrung JAPAN, 1700x750
	Bearb. 07.06.2023 Gohr		
	Gepr.		
	Norm		
Zust. / Änderung / Datum / Name	KALDEWEI Postfach 1761 59206 Ahlen Telefon: 02382/785-0		Zeichnungsnummer: 23-0259 / Blatt / Bl.
			Datenbank: //fav2/rukon/datenbank/daba01

NUR MIT CAD ÄNDERN

RUKON