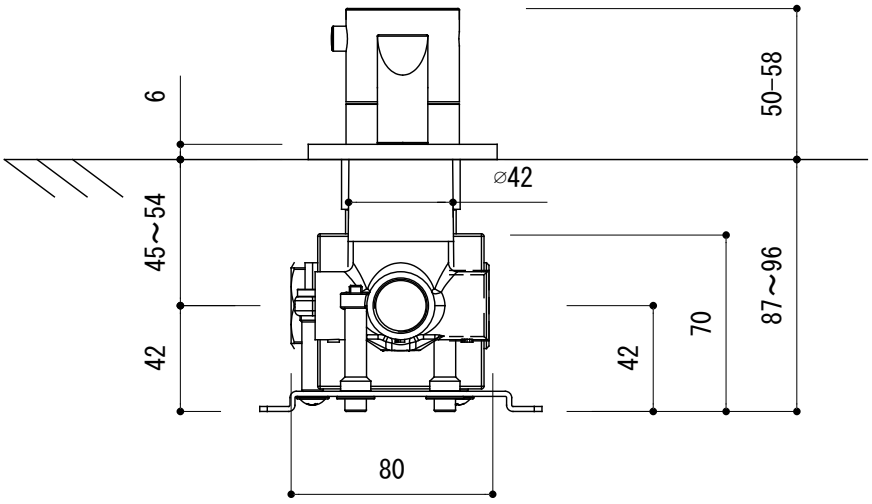

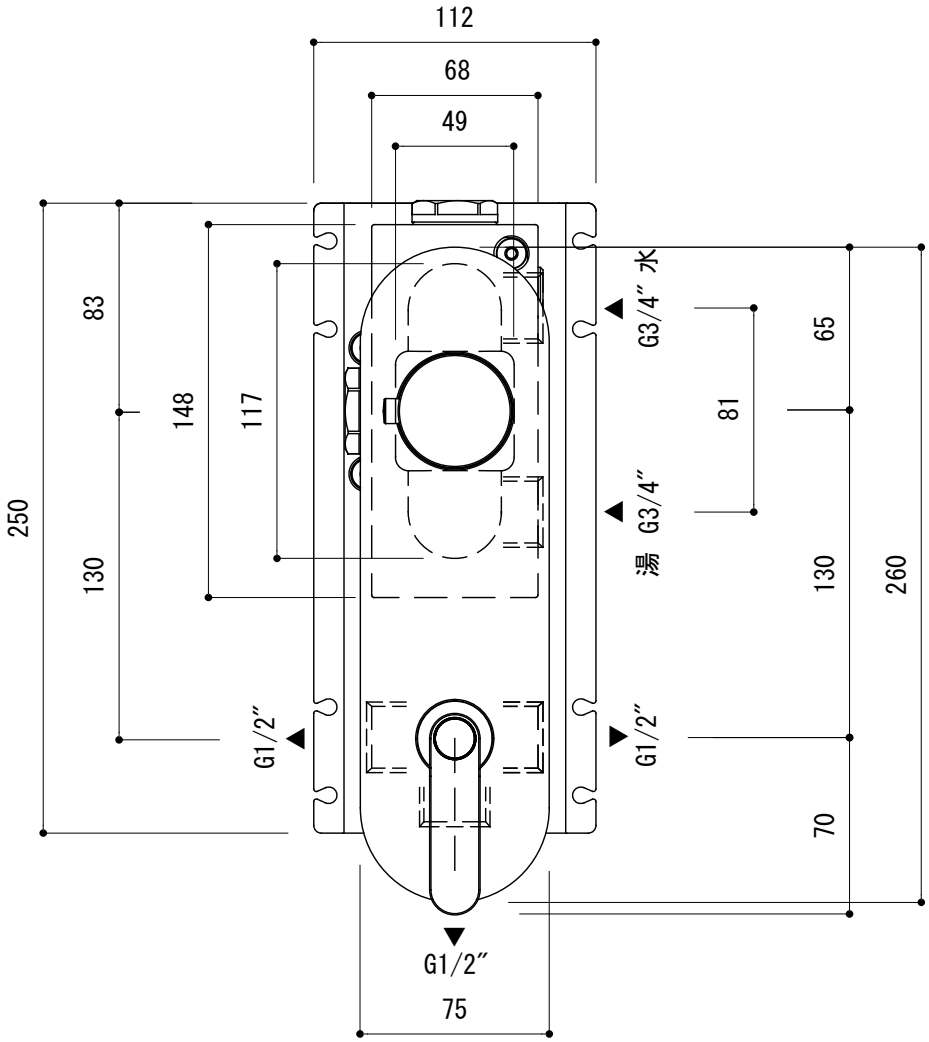

AGN73-3818-001（クローム）
AGN73-3818-081（ガンメタル）
AGN73-3818-082（マットゴールド）
AGN73-3818-083（ブロンズ）

品名	品番		
混合栓　-FANTINI, Icona-	AGN73-3818		
仕様	重量	容量	縮尺
サーモスタット、ディバーター(三方向切替え)付			1:3
	大洋金物株式会社 ティーフォルム事業部 Tform		

20180605N