水栓取付穴

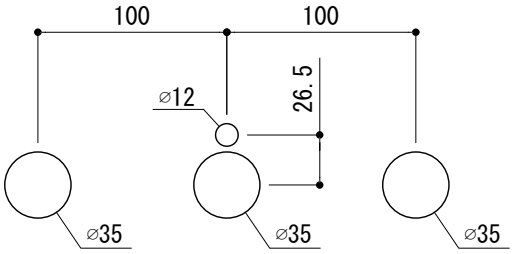

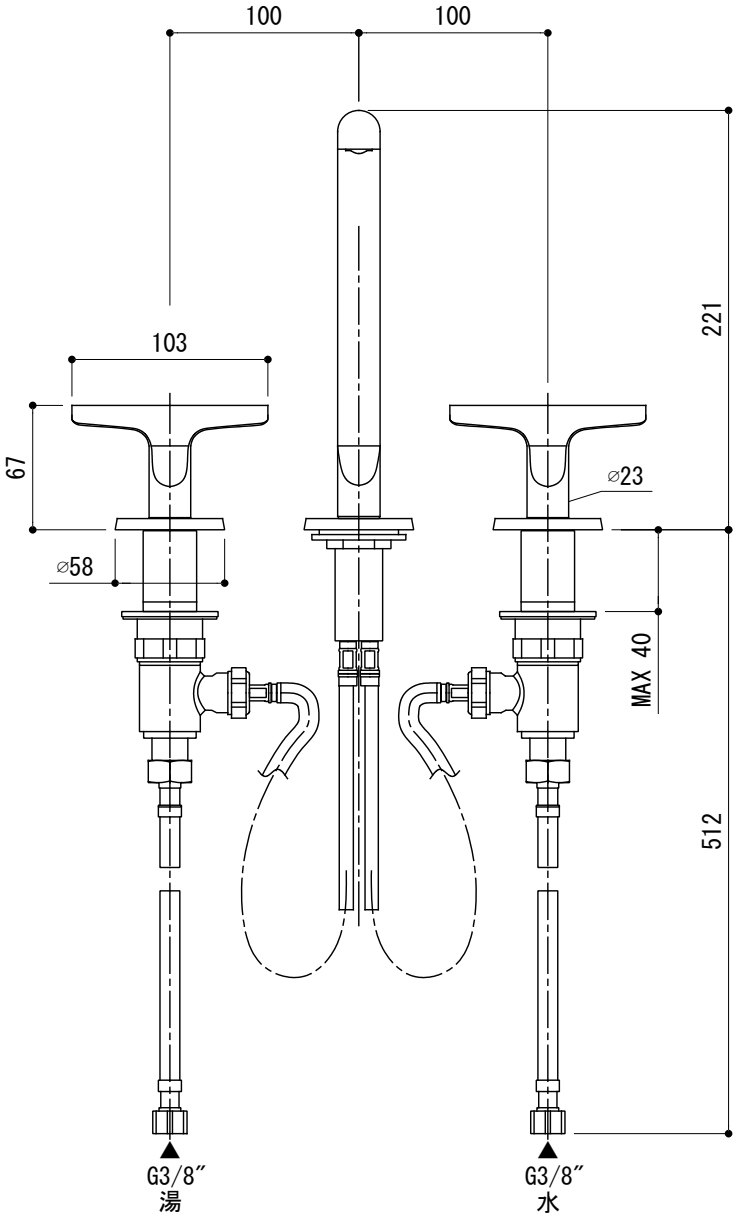

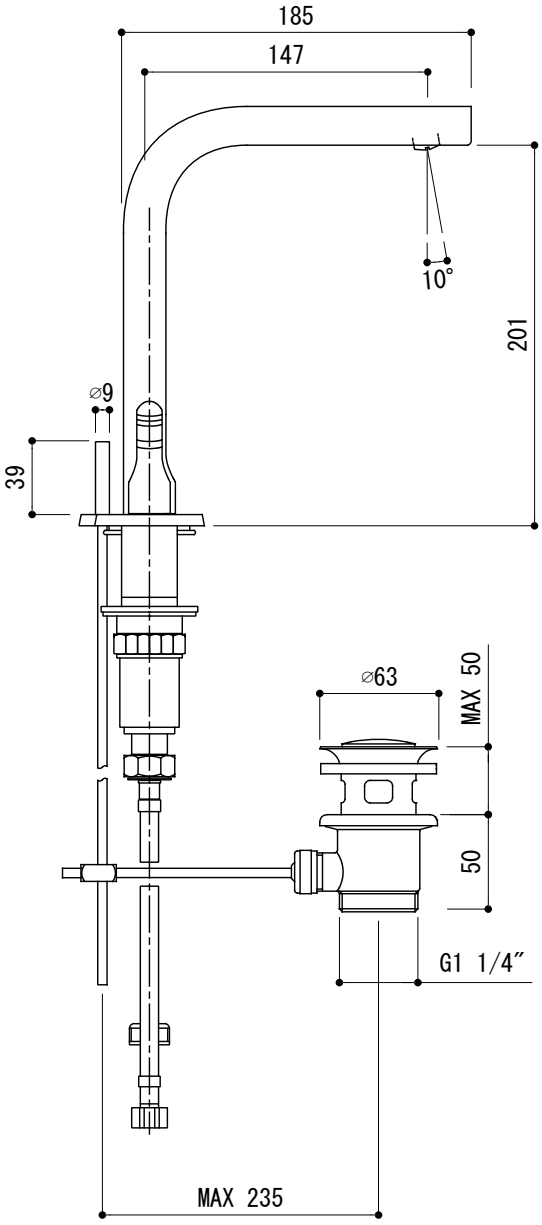

品名	品番		
混合栓　-FANTINI、Sailing-	AGN73-4621-P84		
仕様	重量	容量	縮尺
ポップアップ排水金具付属			1:4
	大洋金物株式会社 ティーフォルム事業部 Tform		

20220706N