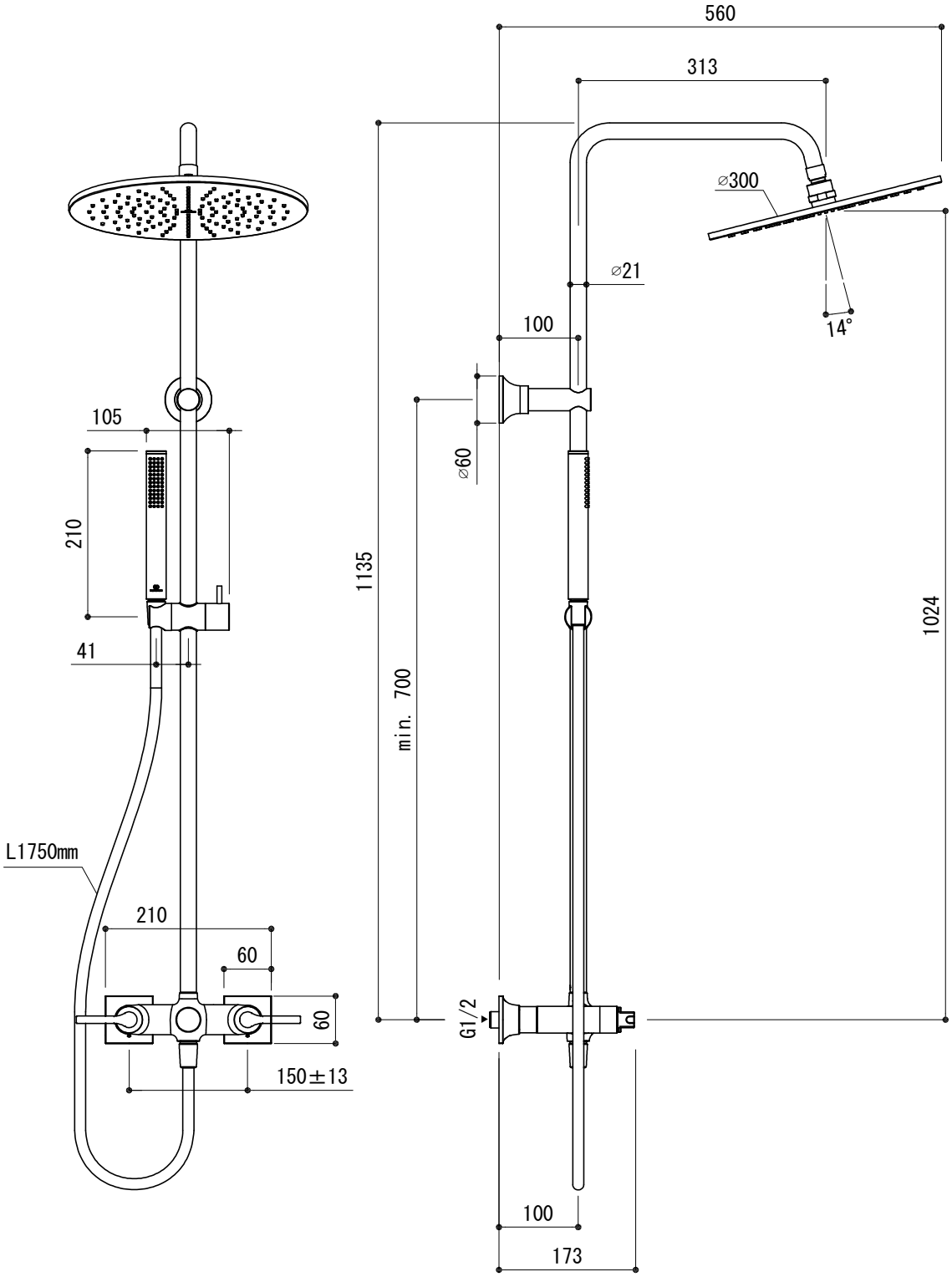

■流量 0.3Mpa時

レインシャワー	12.0L/min
ハンドシャワー	8.0L/min

EKJ73-1111-001 クローム
EKJ73-1111-081 マグネティックグレー(ガンメタル)

品名	品番		
シャワー混合栓　-IDEAL STANDARD,Joy Neo-	EKJ73-1111		
仕様 レインシャワー角度調整可/シャワーフック高さ、角度調整可/ シャワーホース1.75m樹脂	重量	容量	縮尺 1:8
	大洋金物株式会社 ティーフォルム事業部 Tform		

20240619N