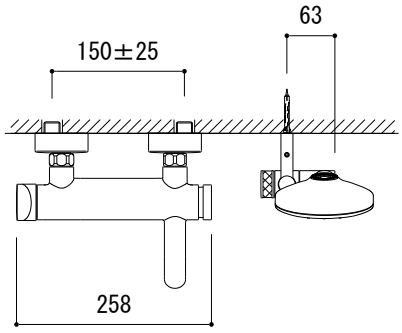

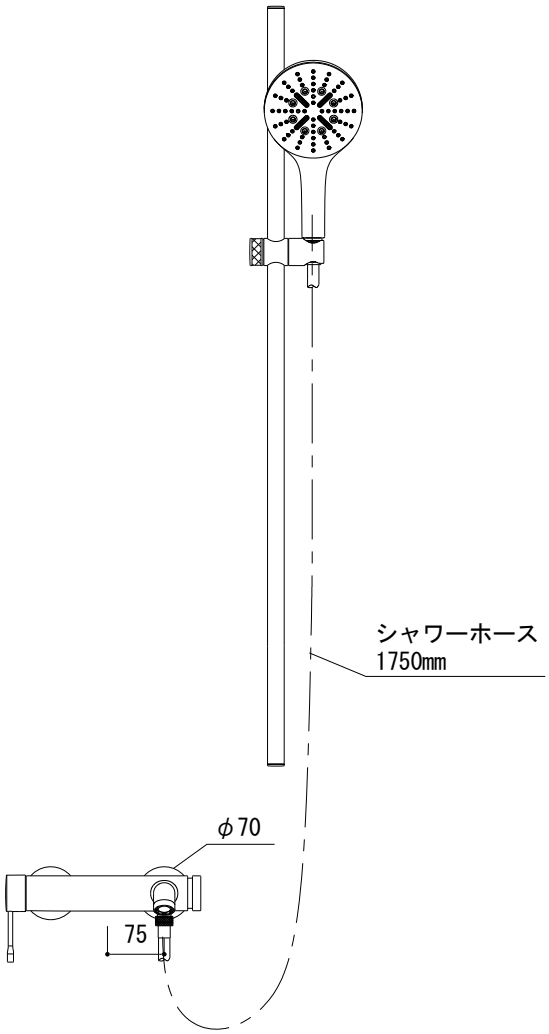

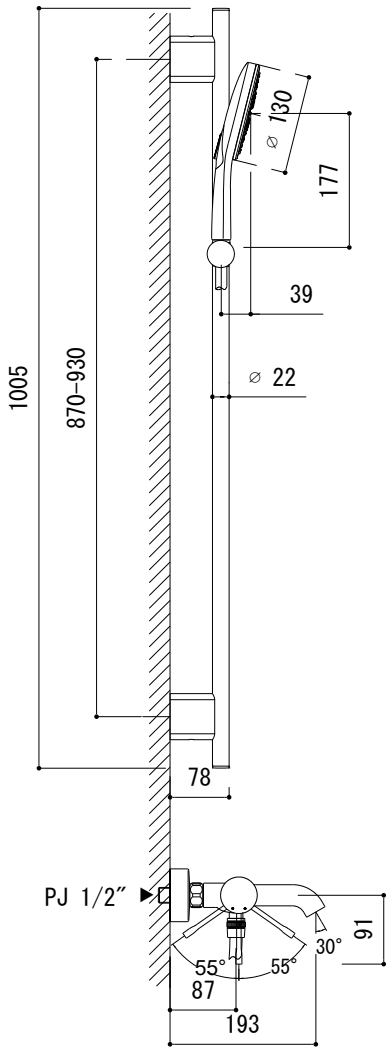

■流量 0.3Mpa時

吐水口	21.0L/min
ハンドシャワーヘッド レイン	14.6L/min
ハンドシャワーヘッド ジェット	8.4L/min
ハンドシャワーヘッド アクティブ	6.8L/min

FHT73-1942-AL1ブラッシュドハードグラファイト(サテンガンメタル)
FHT73-1942-GN1ブラッシュドクールサンライズ(サテンゴールド)

品名 バス・シャワー混合栓 -GROHE,Essence-	品番 FHT73-1942
仕様 シャワーヘッド3way/シャワーフック高さ・角度調整可	重量 / 容量 / 縮尺 1:10
	大洋金物株式会社 ティーフォルム事業部 Tform

20230810M