吐出口使用例

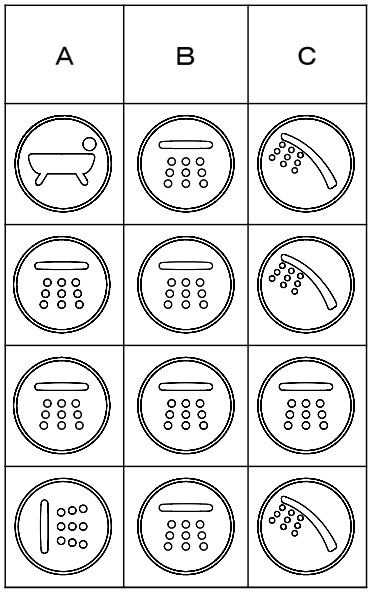

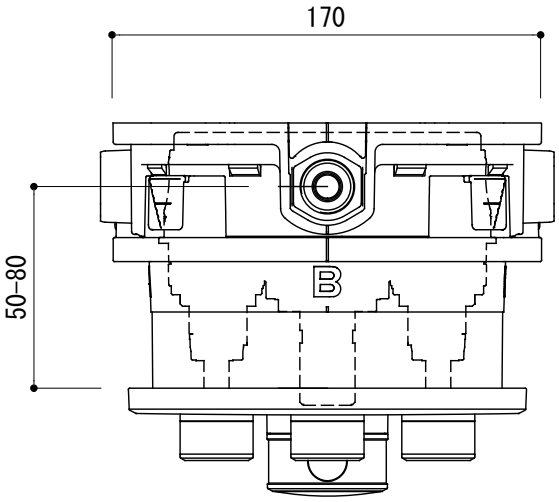

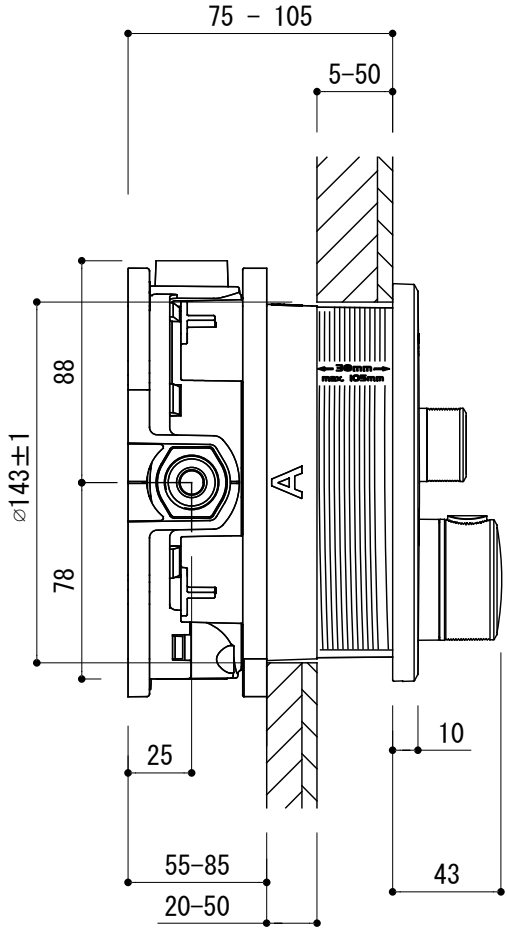

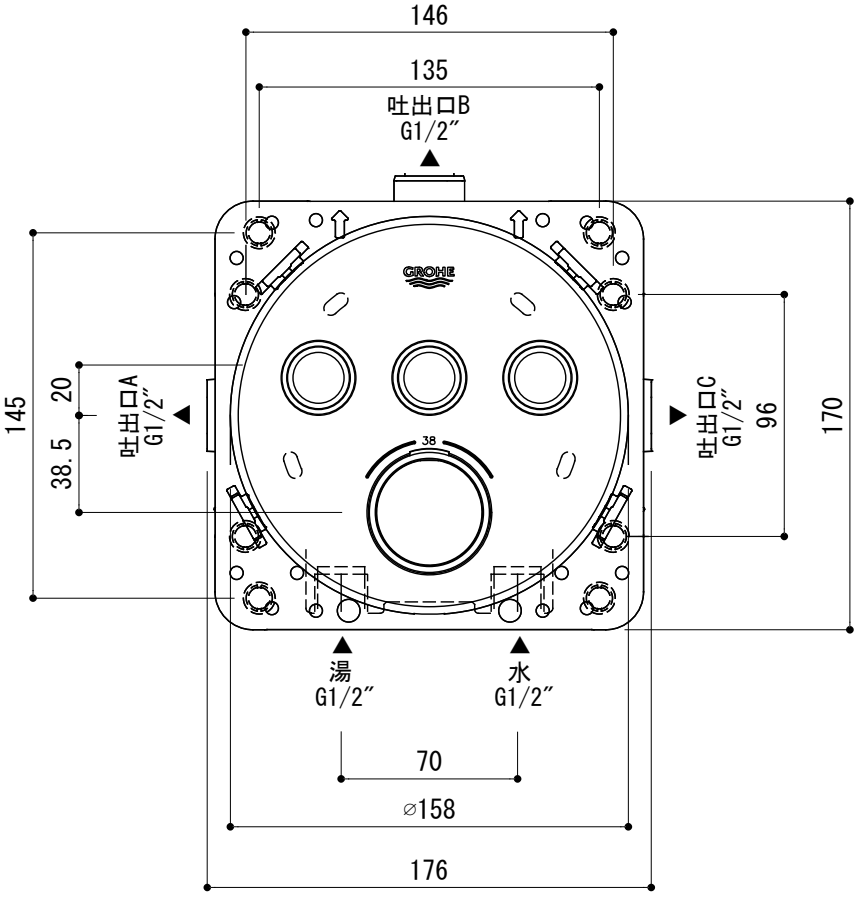

FHT73-3113-001（クローム）
FHT73-3113-DC1（スーパースチール）
FHT73-3113-AL1（ブラッシュドハードグラファイト）

品名	品番		
バス・シャワー混合栓　-GROHE, Smart Control-	FHT73-3113		
仕様	重量	容量	縮尺 1:3
	大洋金物株式会社 ティーフォルム事業部 Tform		

20200324N