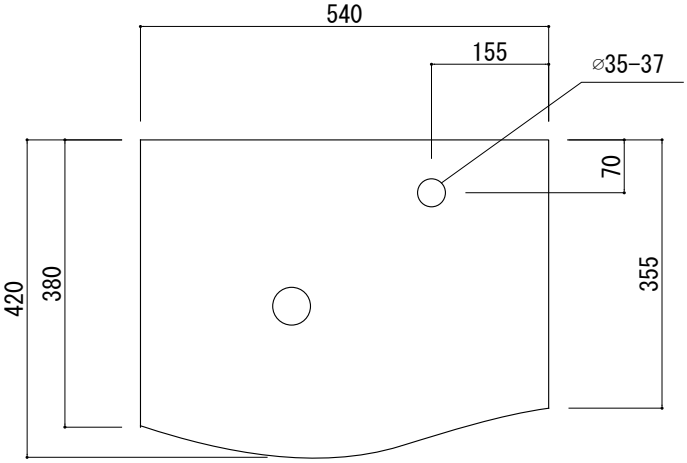

カウンター切込寸法

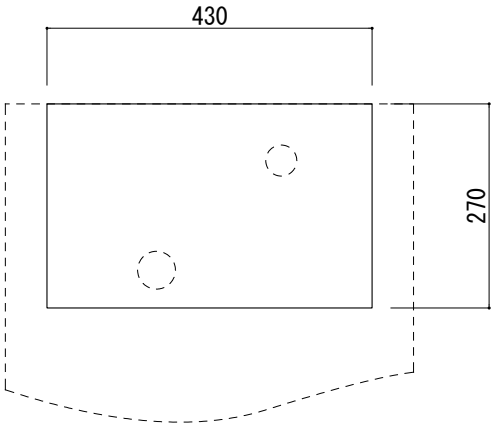

製品によって多少の寸法公差があります。必ず現物を合わせて取り付けやカウンターの切込を行ってください。

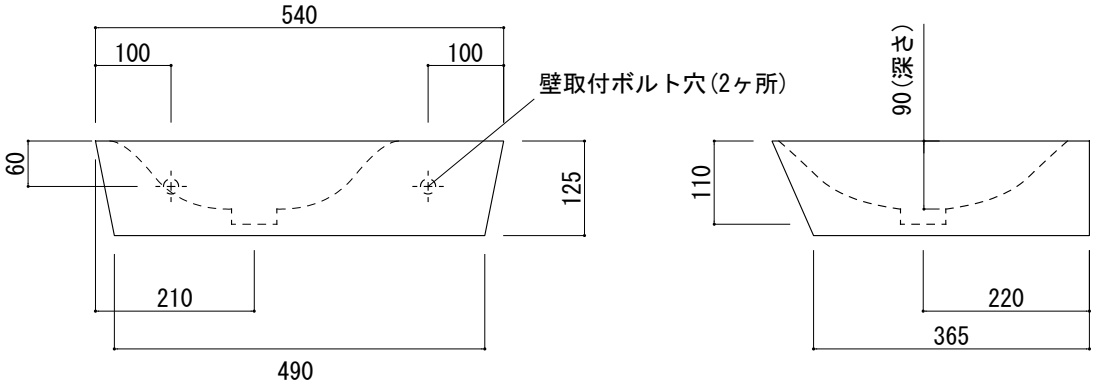

排水目皿

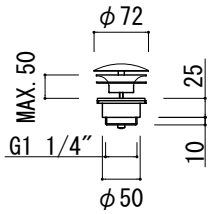

品名	品番		
手洗器 -SANICO,Neo-	KUF70-0001-001		
仕様	重量	容量	縮尺
壁掛け,カウンタ ートップ/オーバーフローなし/排水金具,壁取付ボルト付属/ホワイトレジン/ホワイト	15.5kg	4L	1:10
	大洋金物株式会社 ティーフォルム事業部 Tform		

110713SH