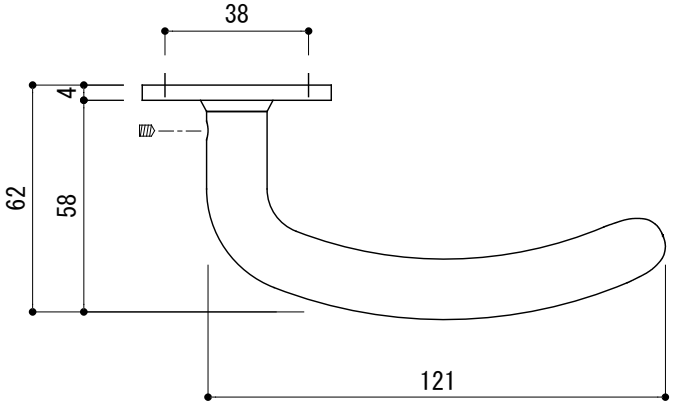

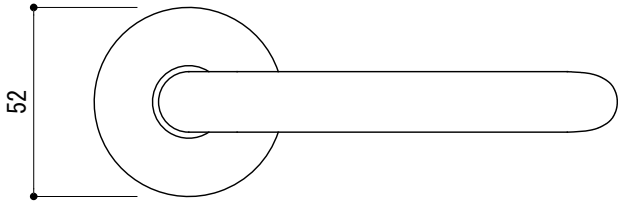

〈取付部品〉

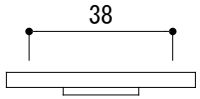

〈切欠図〉

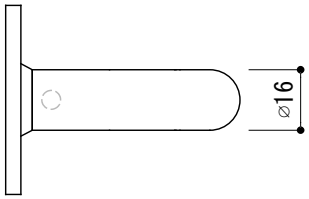

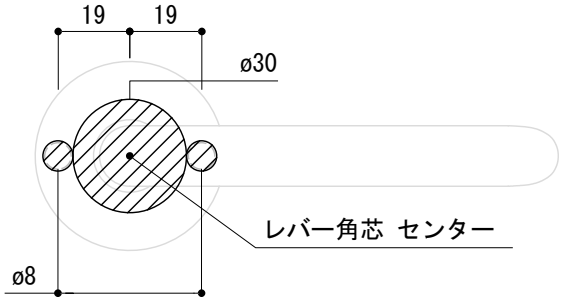

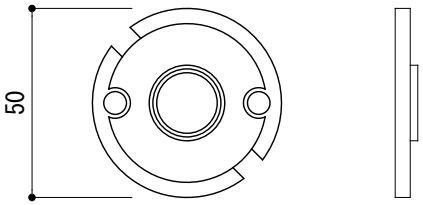

※ 輸入製品の為、国内製品と比べ製品寸法の個体差に幅が有ります。
加工は現物合わせの上行って下さい。

※ ご注文の際は正確な扉厚の指示をしてください。

※ イモネジ・ビスのゆるみ止め防止のために金属製ネジ用ゆるみ止剤(中強度タイプ)
を用意して塗布してください。(推奨商品　住友3M社TL42J等)

品名	レバーハンドル(カバー座) - RANDI -		品番 RAN10-1060-C	備考 取付方＝呼込み(ビス・ナット付) カバー、ベース付
仕上げ	サテン	ブラス	扉厚 MIWAケース：37～57 ユーロケース(DIN規格)：34～58	
材質	ステンレス	真鍮	縮尺 1/2	

20170908N

大洋金物株式会社 Tform