大洋金物株式会社
〒542-0072大阪市中央区高津3丁目15番34号
tel.06 6632-8777　fax.06 6633-7773
Taiyo Kanamono Co Ltd.
15-34 Kozu-3-chome Chuo-ku Osaka 〒542-0072　Japan
tel.06 6632-8777　fax.06 6633-7773

AQUAlabo　サニタリーウェアショールーム
〒106-0047 東京都港区南麻布3丁目3番36号
tel.03 3444-8511　fax.03 3444-8541
AQUAlabo　Sanitarywear showroom
3-3-36Minamiazabu Minato-kuTokyo 〒106-0047 Japan
tel.03 3444-8511　fax.03 3444-8541

Tform
www.tform.co.jp

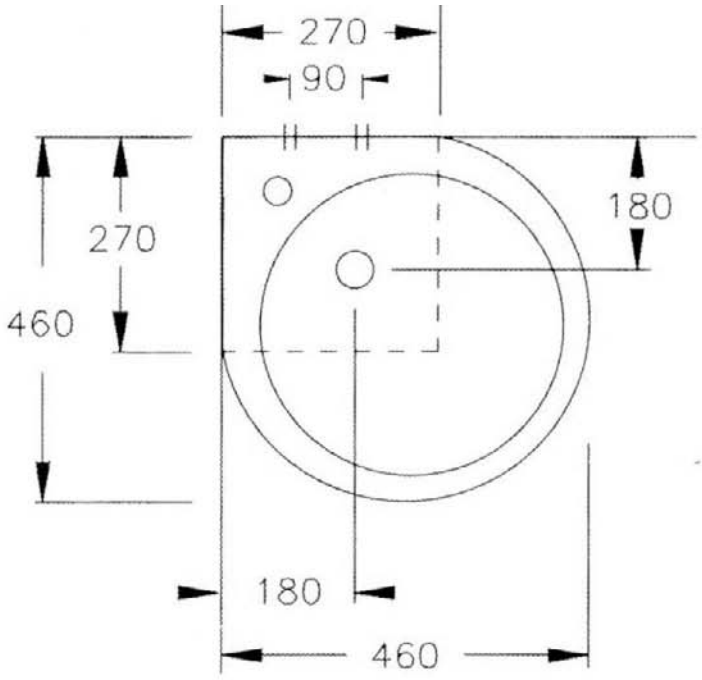

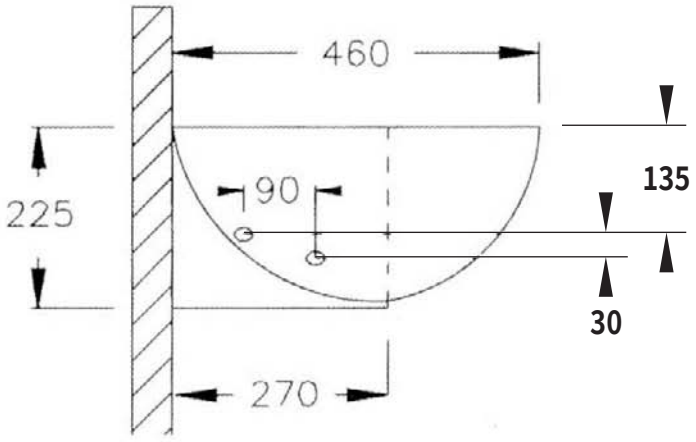

品名	壁付コーナー洗面器	Tform	大洋金物株式会社
品番	ABA 70-0203	旧品番	
備考	オーバーフロ-付		