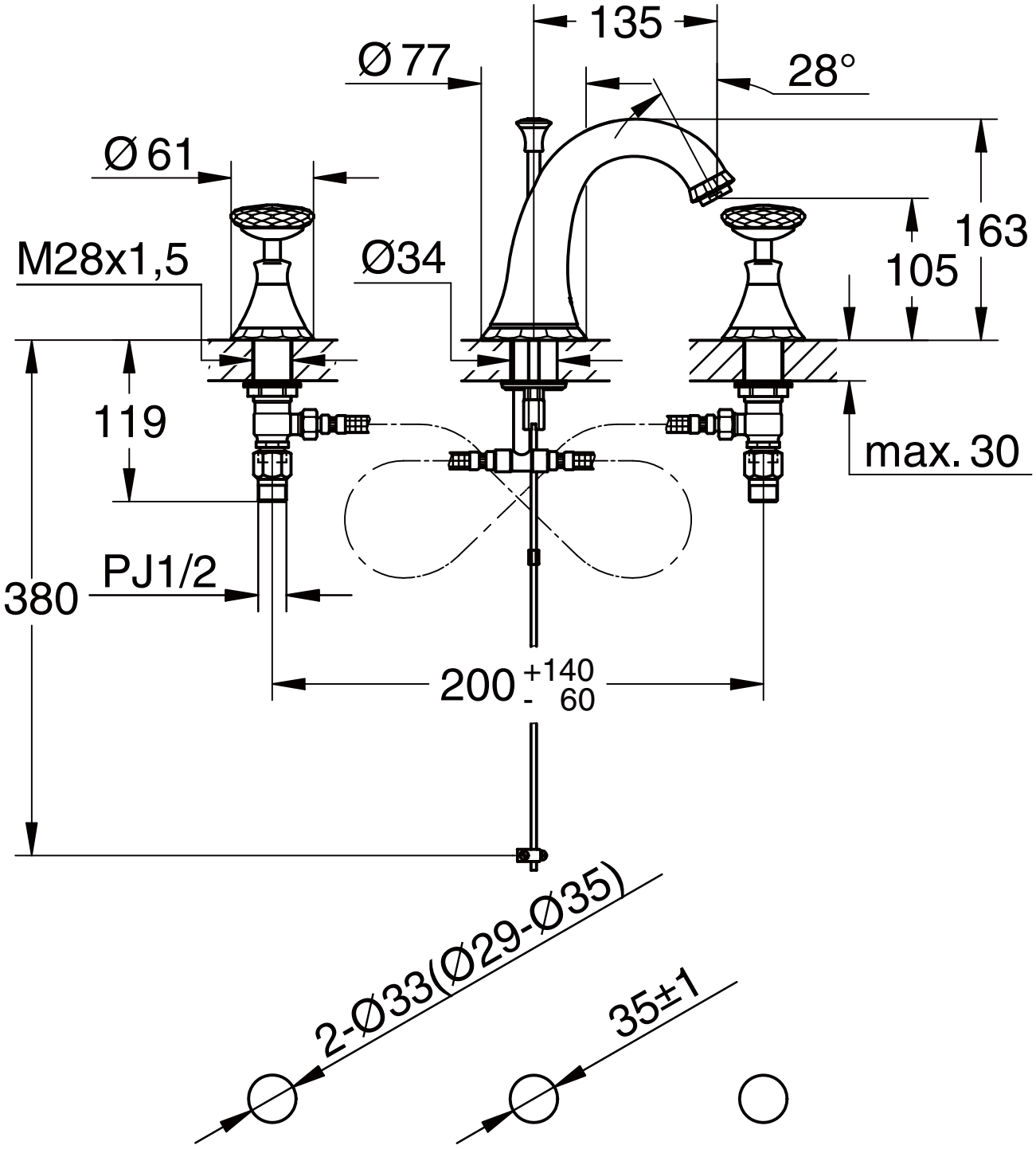


| 品名 | 品番 | | |
|---|---|---|---|
| 混合栓　-GROHE,Kenshington- | FHT73-2601 | | |
| 仕様 | 重量 | 容量 | 縮尺 |
| 引棒付/クローム | | | |
| | 大洋金物株式会社 ティーフォルム事業部 Tform | | |

150716S0