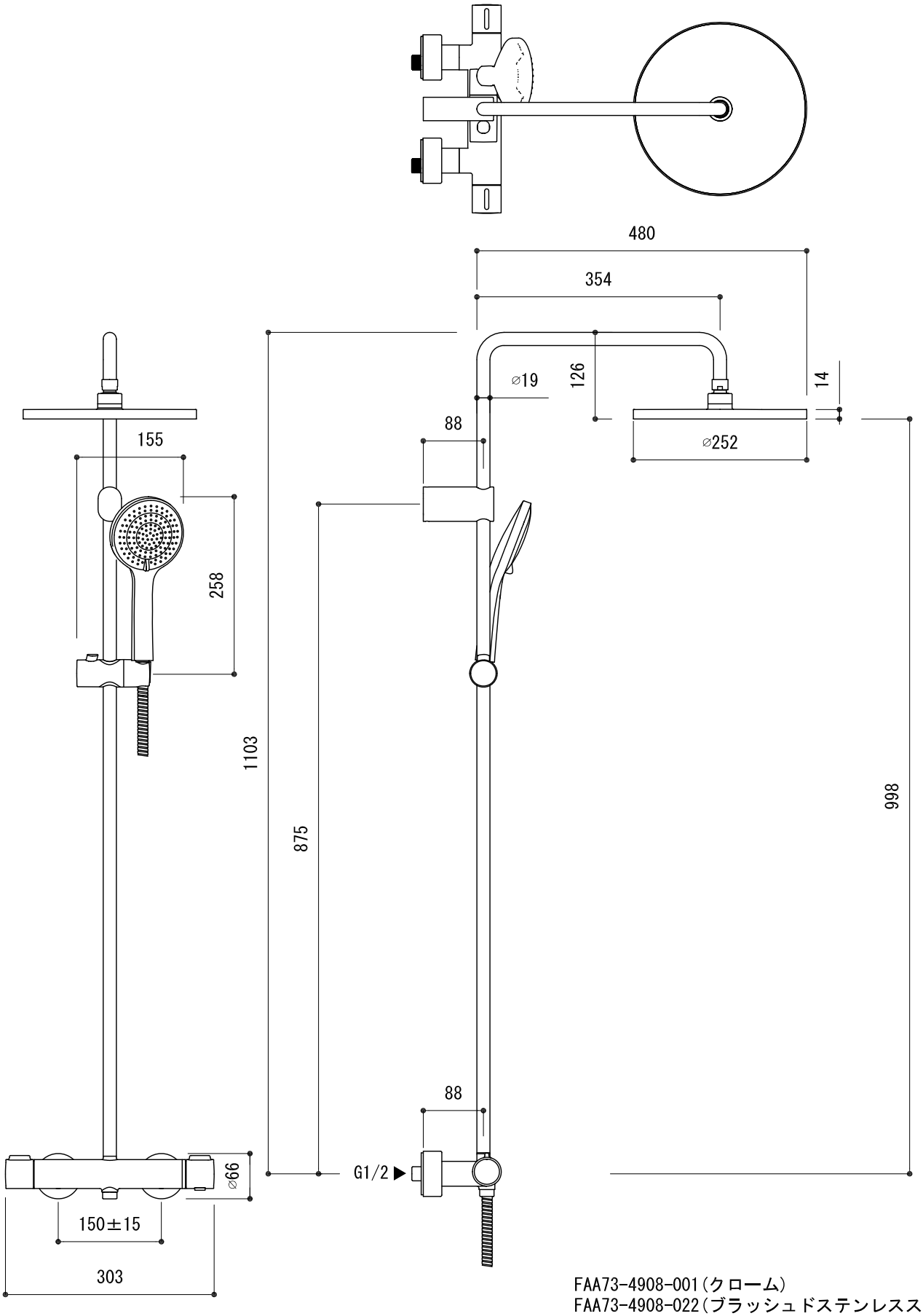

FAA73-4908-001(クローム)
FAA73-4908-022(ブラッシュドステンレススチール)
FAA73-4908-025(マットブラック)
FAA73-4908-083(ブラッシュドブロンズ)
FAA73-4908-085(ポリッシュドゴールド)

■流量 0.3Mpa時

レインシャワー	8.0L/min
ハンドシャワーヘッド	8.2L/min

品名 サーモスタットシャワー混合栓　-Duravit,Wave-	品番 FAA73-4908
仕様 サーモスタット付/ハンドシャワーヘッド3way切替付/ レインシャワーヘッド角度調整可/シャワーフック高さ、角度調整可/ シャワーホース1.6m樹脂	重量 / 容量 / 縮尺 1:8
	大洋金物株式会社 ティーフォルム事業部 Tform

20250904N