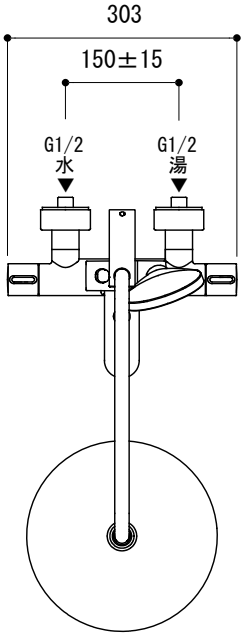

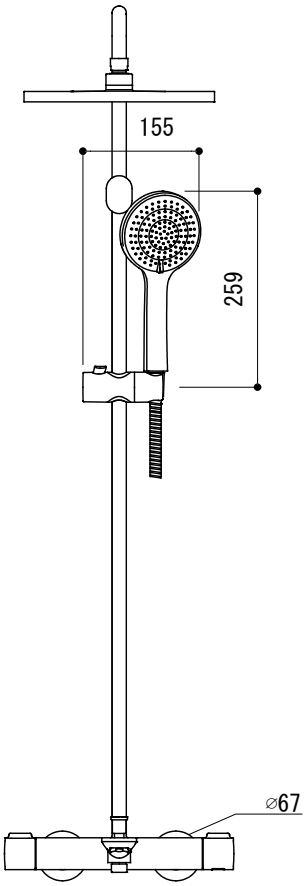

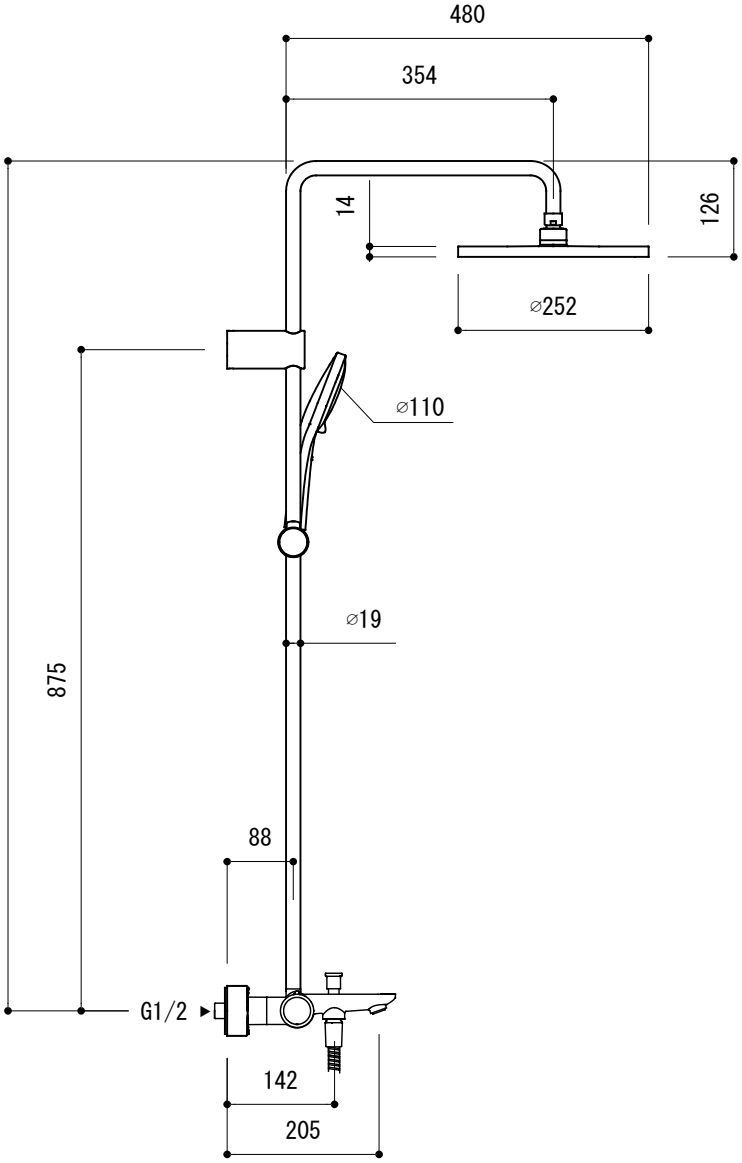

■流量 0.3Mpa時

吐水口	16.5L/min
レインシャワーヘッド	6.0L/min
ハンドシャワーヘッド	6.5L/min

FAA73-4917-001 クローム
FAA73-4917-022 ブラッシュドステンレス
FAA73-4917-025 マットブラック
FAA73-4917-083 ブラッシュドブロンズ
FAA73-4917-085 ポリッシュドゴールド

品名	品番		
サーモスタットシャワー混合栓　-Duravit,Wave-	FAA73-4917		
仕様 サーモスタット付/レインシャワーヘッド角度調整可/ シャワーフック高さ、角度調整可/ シャワーホース1.6m樹脂/	重量	容量	縮尺 1:10
	大洋金物株式会社 ティーフォルム事業部 Tform		

20241220M