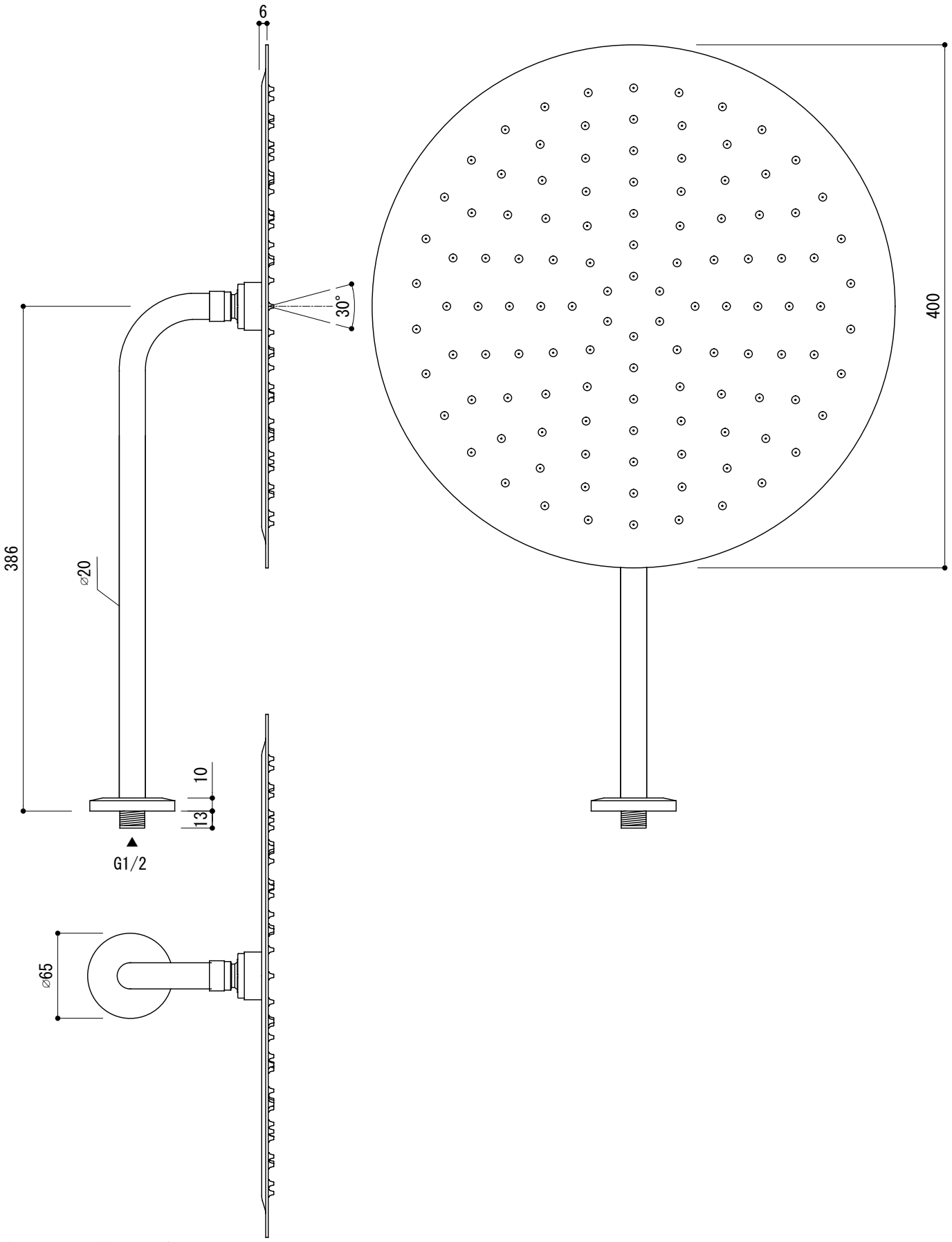

■流量 0.3Mpa時 25.5L/min

品名	品番		
レインシャワーヘッド -DURAVIT-	FAA73-6212-001		
仕様 レインシャワーヘッド角度調整可 クローム	重量	容量	縮尺 1:4
	大洋金物株式会社 ティーフォルム事業部 Tform		

20250430N