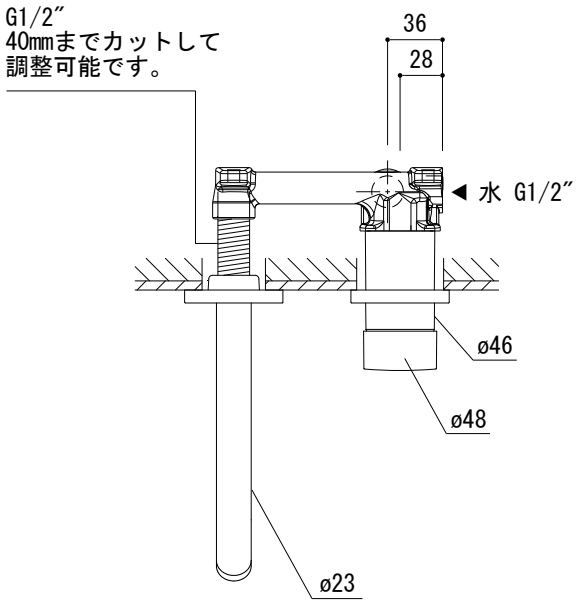

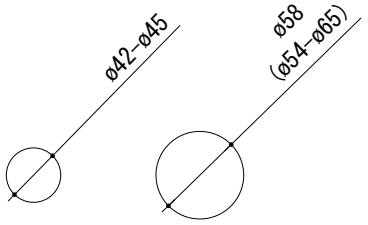

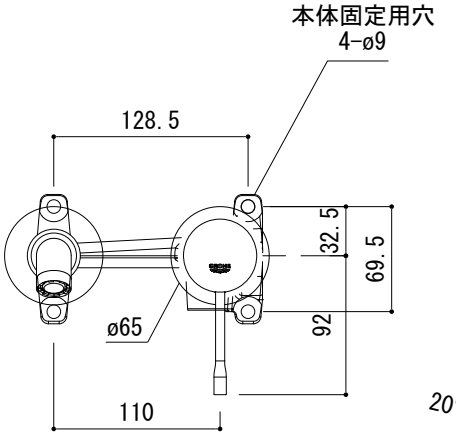

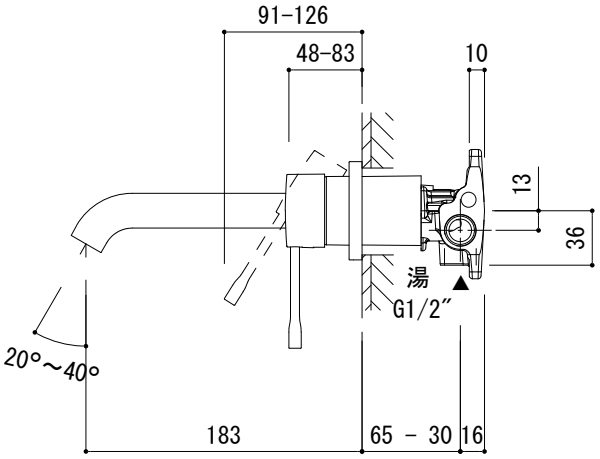

■流量 0.3Mpa時 17.2L/min

品名	品番		
バス用混合栓　-GROHE,Essence-	FHT73-1930		
仕様	重量	容量	縮尺
クローム			1:5
	大洋金物株式会社 ティーフォルム事業部 Tform		

20230804M