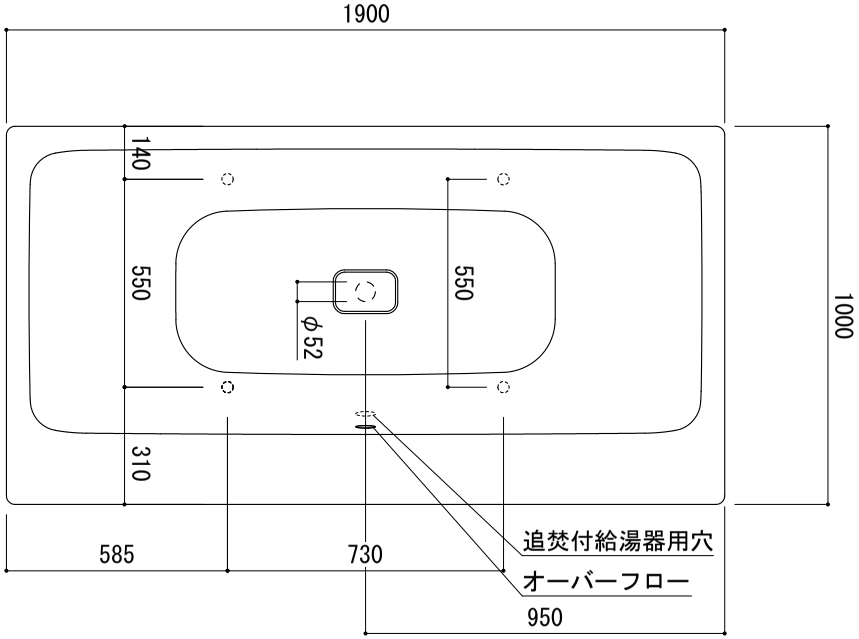


○=設置用脚(設置位置に多少の誤差が発生する場合があります)

標準付属設置用脚 (Not To Scale)

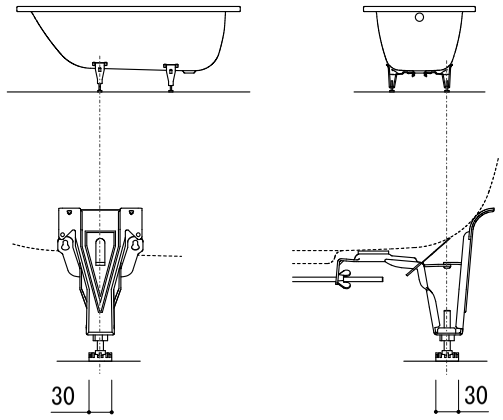


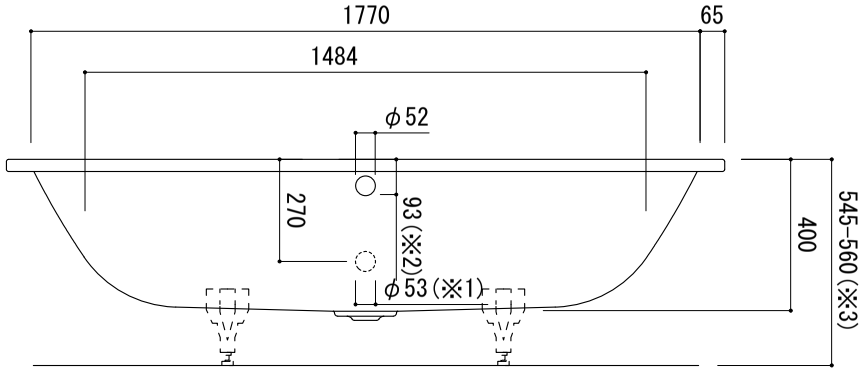


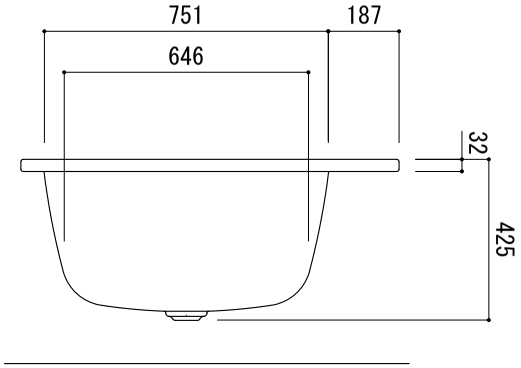


※1：追焚付給湯器用穴付き/穴無しタイプあり
追焚穴付きの場合、U型パッキン（内径φ49）付属
穴開け位置は、オーバーフロー側となります。
※2：オーバーフロー使用時の満水位置
※3：別売品のバス用トラップ(FAC73-9945)を使用した場合の
バスタブ設置高さは「560」となりますので、ご注意ください。。

| | |
|---|---|
| 品名 | 鋼板ホーローバス -KALDEWEI, Asymmetric duo- |
| 品番 | FLN72-6603 |
| 仕様 | 埋め込み/アンチスリップ,イージークリーンフィニッシュ付き/バス用ポップアップ排水金具,設置用脚付属/ホワイト |
| 重量 | 64kg |
| 容量 | 278L |
| 縮尺 | 1:20 |
| | 大洋金物株式会社 ティーフォルム事業部 Tform |

121024S